Electrolux PROFESSIONAL

Szatkownice do warzyw
TRS szatkownica do warzyw, mniejszy podajnik, 1 prędkość, silnik 370 W

Nr pozycji _____

Nr modelu _____

Nazwa _____

Nr SIS _____

AIA # _____



600247 (TRSC)	Szatkownica do warzyw, mniejszy podajnik, 1 prędkość 340 obrotów na min., moc 370 W, silnik jednofazowy
600399 (TRS3C)	Szatkownica do warzyw, mniejszy podajnik, 1 prędkość 340 obrotów na min., moc 370 W, silnik trójfazowy

Podstawowa charakterystyka

- Podstawa pochylona pod kątem 20° dla zapewnienia łatwego załadunku i rozładunku.
- Dostępny kompletny i szeroki wybór tarcz do krojenia i rozdrabniania, oraz kratek do kostki i frytek.
- Automatyczny start powtorzony przy pozycji roboczej dźwigni popychaczu o kształcie półksiężyca.
- Model z ciągłym napełnianiem popychacza.
- Łatwe wyjmowanie podajnika do czyszczenia.
- System bezpieczeństwa magnetycznego i hamulec silnika. Zapobiega pracy maszyny, gdy dźwignia popychacza odchyli się lub jest otwarta.
- Szatkownica do warzyw jest do krojenia plasterków, rozdrabniania do wiórków i słupków, krojenia w kostkę i do frytek.
- Wydajność dla restauracji z obsługą od 100 do 300 posiłków, dla kantyn bez obsługi do 600 posiłków.
- Projekt ergonomiczny ze sterowaniem od przodu.
- Dostarczane z nadstawką z polerowanego aluminium z dźwignią z okrągłym otworem do długich warzyw (52 mm) i z podajnikiem z otworem o przekroju 154 x 77 mm.
- 1 prędkość - 340 obrotów na min.

Konstrukcja

- Moc 370 W.
- Konstrukcja kompaktowa do przenoszenia urządzenia.
- Asynchroniczny silnik przemysłowy, bezszczotkowy, dla zapewnienia wysokiej niezawodności i cichego działania. Wał silnika ze stali nierdzewnej.
- Płaski i wodoszczelny IP55 panel sterowania, stopień IP24 dla całej maszyny.

APROBATA _____

Szatkownice do warzyw
TRS szatkownica do warzyw, mniejszy podajnik, 1 prędkość, silnik 370 W

Przód

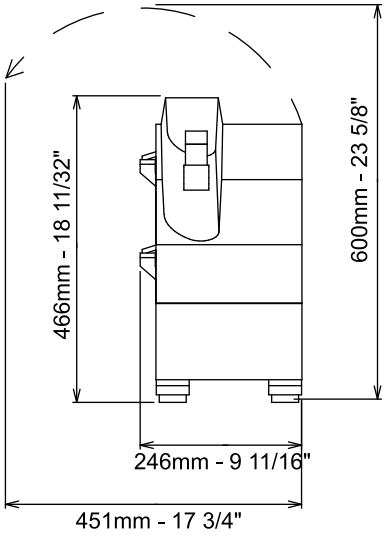

Bok

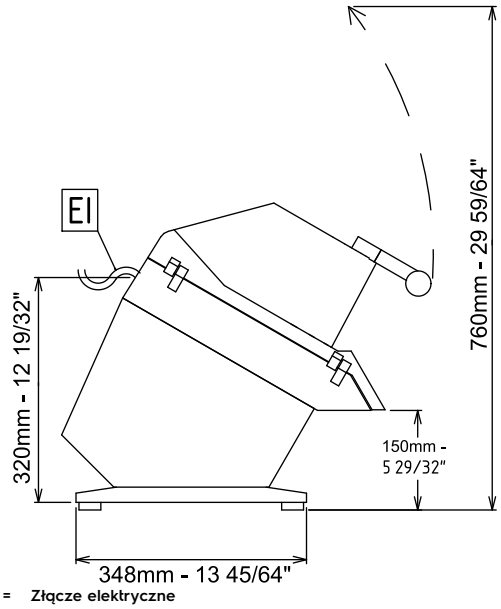

EI = Złącze elektryczne

Góra

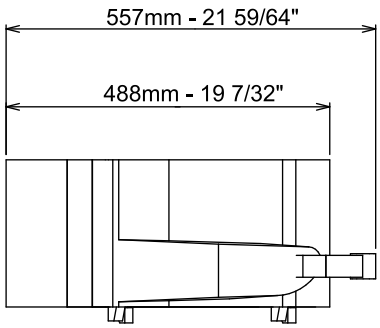

Elektryczne

Napięcie zasilania:	
600247 (TRSC)	220-240 V/1N ph/50 Hz
600399 (TRS3C)	220-240/380-415 V/3 ph/50/60 Hz
Moc całkowita:	0.37 kW

Zdolność:

Zdolność (do):	400 kg/cykl

Kluczowe informacje:

Wymiary zewnętrzne, szerokość:	246 mm
Wymiary zewnętrzne, głębokość:	557 mm
Wymiary zewnętrzne, wysokość:	466 mm
Ciężar netto:	18 kg
Ciężar wysyłkowy:	
600247 (TRSC)	22 kg
600399 (TRS3C)	21 kg

Firma zastrzega sobie prawo wprowadzenia zmian w produktach bez wcześniejszego powiadomienia. Wszystkie informacje są prawidłowe na czas wydruku.

2026.11.21